Mini Bio - Schemat instalacji 2

UWAGA! Aby zrealizować wszystkie funkcje należy dokupić dodatkowe moduły.

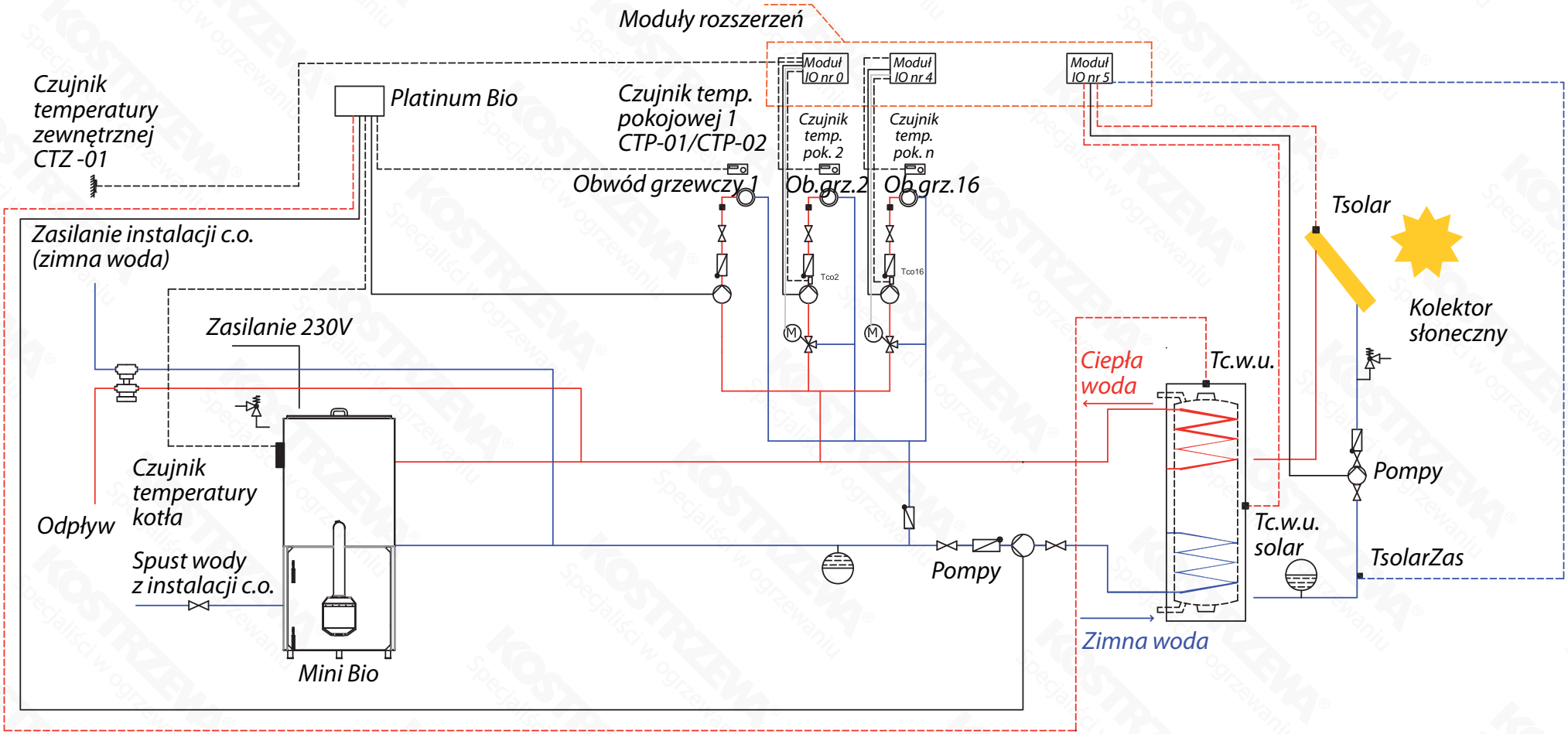

KOSTRZEWA®
Specjaliści w ogrzewaniu

P.P.H.KOSTRZEWA sp.j.
ul. Przemysłowa 1
11-500 Giżycko

tel. +48 87 428 53 51
tel. +48 87 428 11 34
tel/fax. +48 87 428 31 75

e-mail: biuro@kostrzewa.com.pl

www.kostrzewa.com.pl